Rzut
punkt pomiarowy na wodociągu DN250 AC

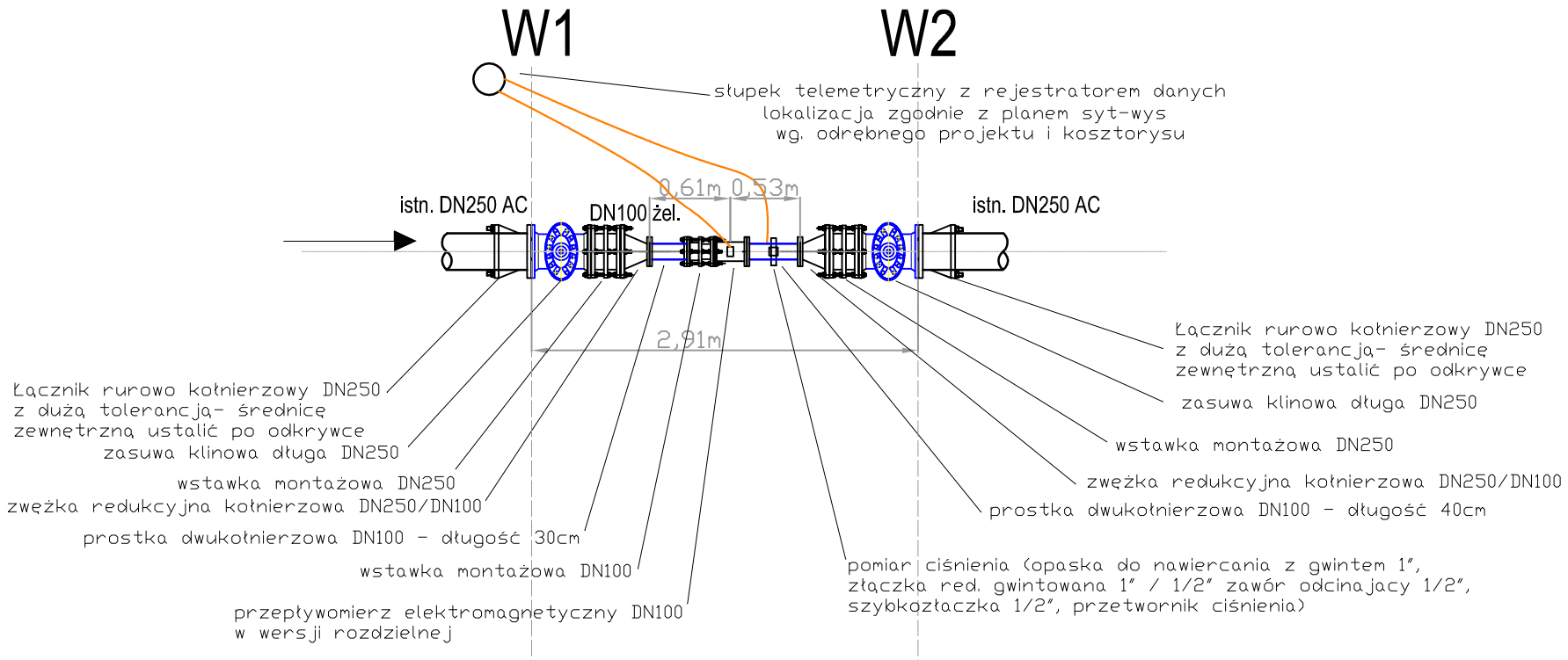

lokalizacja punktu K70 - istniejące uzbrojenie podziemne

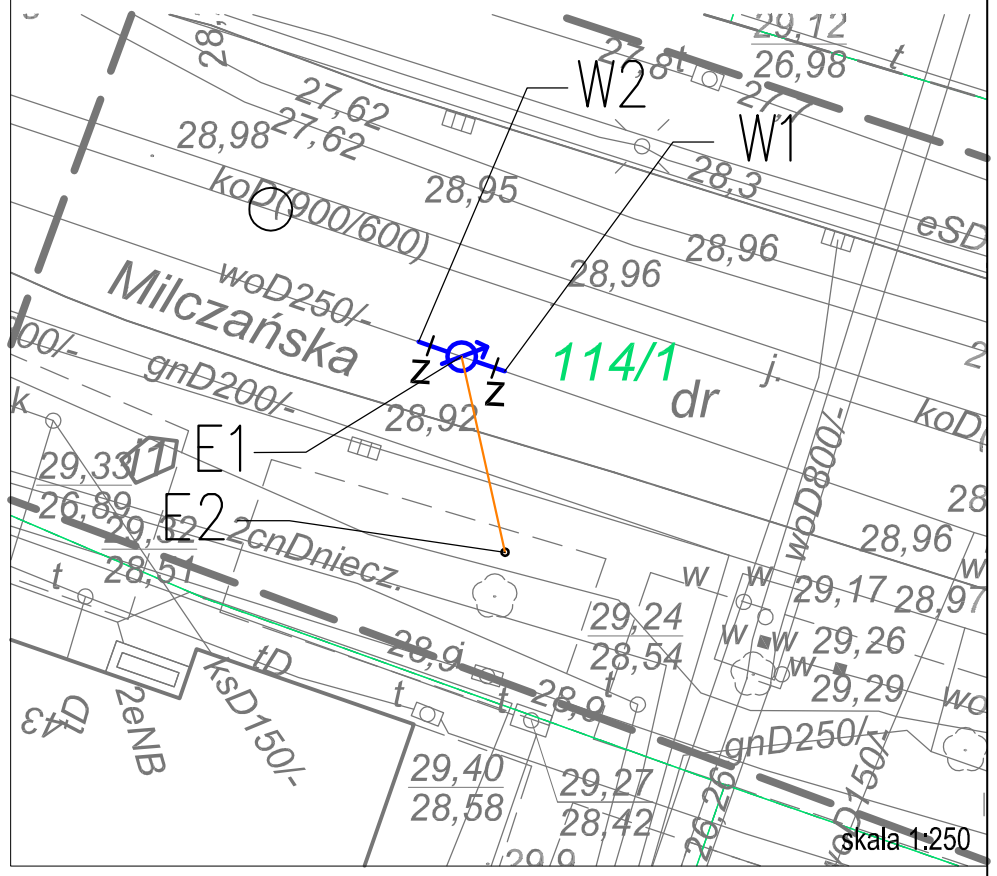

Przekrój

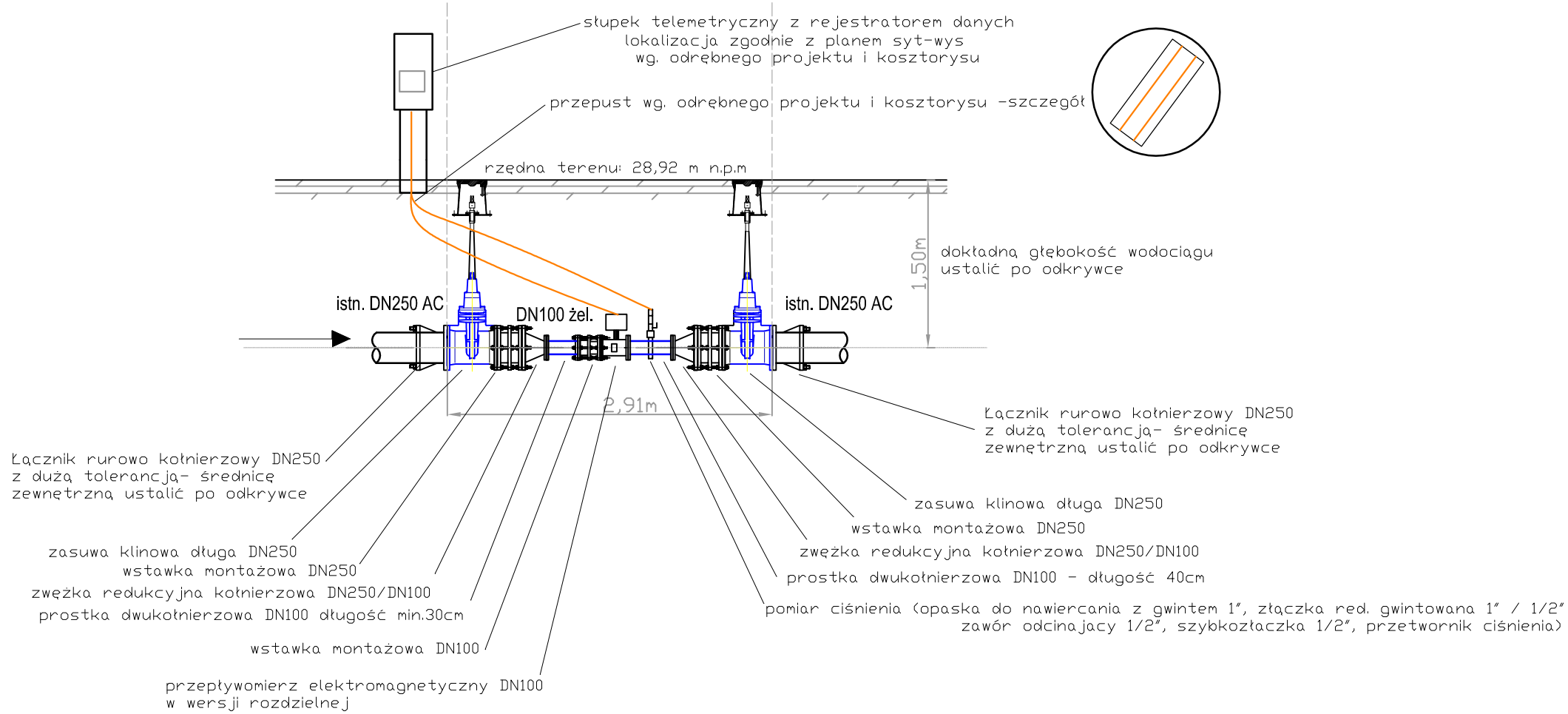

jednostka projektowa:

SAUR POLSKA
SAUR Polska Sp. z o.o.
02-672 Warszawa
ul. Domaniewska 39a
tel./fax. +48 22 208 23 54

BRANŻA INSTALACYJNA

projektował:
mgr inż.
Adam Sterczak
upr. ZAP/0090/PO□S/10

sprawdził:
mgr inż.
Waldemar Łagiewka
upr. 232/Sz/89

Pracownia projektowa zastrzega sobie w stosunku do niniejszego projektu wszelkie prawa wynikające z ustawy o prawie autorskim.

inwestor:
Zakład Wodociągów i Kanalizacji Sp. z o.o. w Szczecinie
ul. M. Golisza 10
71-682 Szczecin

przedsięwzięcie:
"Zarządzanie siecią wodociągową - wykonanie modelu hydraulicznego, projekt uzupełnienia systemu monitoringu sieci wraz z projektem dyspozytorni"

stadium:
Projekt budowlano - wykonawczy

nazwa zadania:
Punkt pomiarowy - K70 "lewobrzeże"

tytuł opracowania:
Projekt zagospodarowania terenu
Projekt architektoniczno-budowlany

tytuł rysunku:
Rzut i przekrój przez punkt pomiarowy

miejsce i data: SZCZECIN, III 2016
skala: 1 : 50
nr rys.: 3